REGALOS

TO GENÉRICO

ABRIL 2022

granmark®

¡UN MUNDO DE COLOR!

SUB. 930 PAPEL ENVOLTURA
PAQ. C/25
Medida: 70 x 51.3 cm
Material: Papel Couché

Mod. 7067

Mod. 7111

Mod. 7398

Mod. 7399

Mod. 7068

Mod. 4192

Mod. 5818

Mod. 5429

Mod. 7112

Mod. 6517

Mod. 6545

Mod. 7333

SUB. 930 PAPEL ENVOLTURA
PAQ. C/25
Medida: 70 x 51.3 cm
Material: Papel Couché

Mod. 5225

Mod. 6260

Mod. 6340

Mod. 6514

Mod. 6515

Mod. 6163

Mod. 6863

Mod. 6745

Mod. 6164

Mod. 6682

Mod. 7044

Mod. 7043

SUB. 930 PAPEL ENVOLTURA
PAQ. C/25
Medida: 70 x 51.3 cm
Material: Papel Couché

Mod. 5838

Mod. 5651

Mod. 7114

Mod. 7073

Mod. 7074

Mod. 6335

Mod. 1266

Mod. 7396

Mod. 7397

Mod. 5953

Mod. 5954

Mod. 6345

SUB. 930 PAPEL ENVOLTURA
PAQ. C/25
Medida: 70 x 51.3 cm
Material: Papel Couché

Mod. 7328

Mod. 6249

Mod. 5957

Mod. 6547

Mod. 6297

Mod. 6699

Mod. 4196

Mod. 1483

Mod. 6858 PLATA

Mod. 7331

Mod. 7065

Mod. 4932

Mod. 6174

Mod. 6175

Mod. 4931
Nuestra Boda

Muchas Felicidades
Mod. 4655

Nuestra Boda
Mod. 6329

Mod. 1111

Nuestra Boda
Nuestra Boda
Mod. 3549

Boda
Mod. 2290

Mod. 5946
Felicidades

Mod. 5837

Felicidades
Felicidades
Mod. 4233

Mod. 147

SUB. 930 PAPEL ENVOLTURA
PAQ. C/25
Medida: 70 x 51.3 cm
Material: Papel Couché

Mod. 7330

Mod. 6857 PLATA

Mod. 6511

Mod. 7394 PLATA

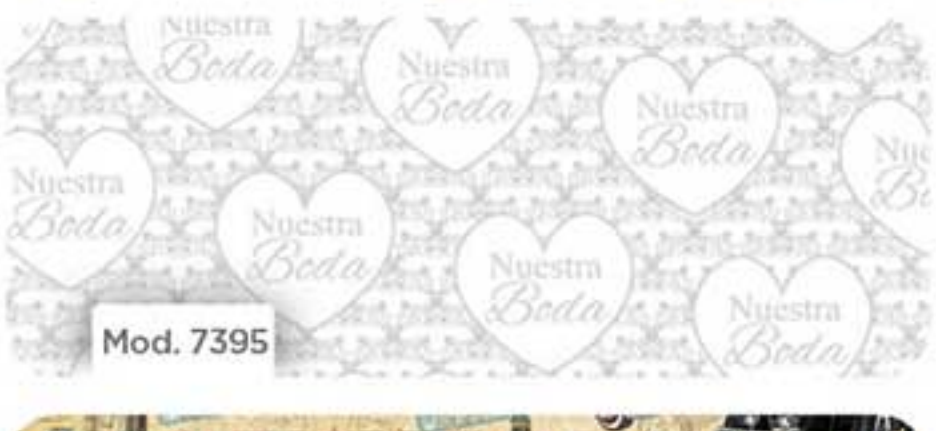

Mod. 7395

Mod. 7156

Mod. 6789

Mod. 6784

Mod. 6777

Mod. 6274

Mod. 4459

Mod. 6794

Mod. 5876

Mod. 5600

Mod. 6793

Mod. 5896

Mod. 7173

Mod. 5245

Mod. 6788

Mod. 7162

Mod. 5609

Mod. 5614

Mod. 6776

Mod. 6781

SUB. 930 PAPEL ENVOLTURA
PAQ. C/25
Medida: 70 x 51.3 cm
Material: Papel Couché

Mod. 3028

Mod. 5221

Mod. 7082

Mod. 4413

Mod. 4421

Mod. 7084

Mod. 5579

Mod. 7097

Mod. 7098

Mod. 7107

Mod. 7099

Mod. 7102

Mod. 7093

Mod. 6716

Mod. 5875

Mod. 7104

Mod. 7080

Mod. 7086

Mod. 7095

Mod. 7087

Mod. 7108

Mod. 7096

Mod. 6326

Mod. 6528

SUB. 930 PAPEL ENVOLTURA
PAQ. C/25
Medida: 70 x 51.3 cm
Material: Papel Couché

Mod. 6878

Mod. 6879

Mod. 6702

Mod. 6703

Mod. 7262

Mod. 7263

Mod. 7258

Mod. 7259

Mod. 7260

Mod. 7261

Mod. 6868

Mod. 7268

Mod. 7269

Mod. 7270

Mod. 7372

Mod. 7373

Mod. 7374

Mod. 7375

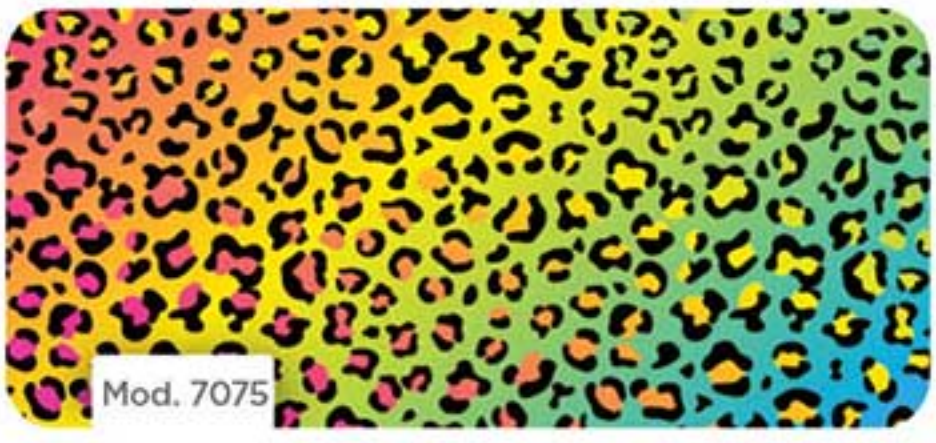
Mod. 7075

Mod. 7076

Mod. 7115

Mod. 7116

SUB. 930 PAPEL ENVOLTURA
PAQ. C/25
Medida: 70 x 51.3 cm
Material: Papel Couché

Mod. 6182

Mod. 6183

Mod. 7334

Mod. 7335

Mod. 5541

Mod. 5949

Mod. 6520

Mod. 5813

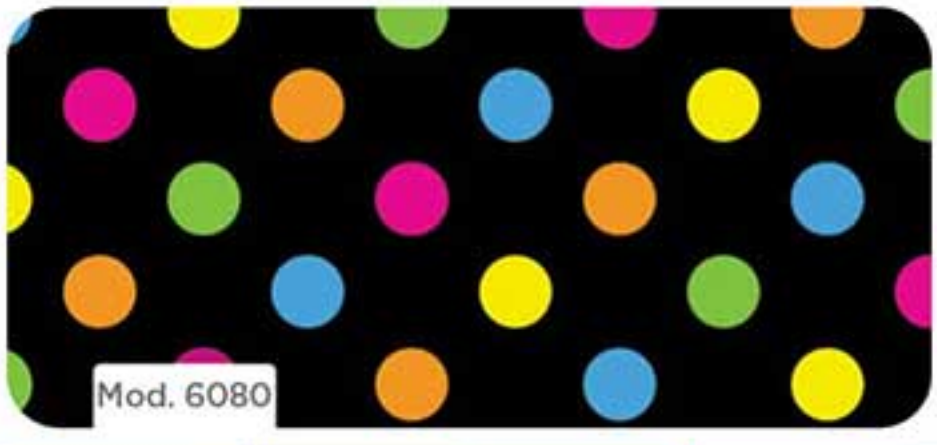
Mod. 6080

SUB. 845 GDE. / 846 MED. / 847 CH. BOLSA PARA REGALO

PAQ. C/6

Material: Cartoncillo

Mod. 3262

Mod. 3796

Mod. 4817

Mod. 4552

Mod. 3613

Mod. 5582

Mod. 5940

Mod. 3484

Mod. 4398

Mod. 5038

Mod. 5070

Mod. 5908

SUB. 845 GDE. / 846 MED. / 847 CH. BOLSA PARA REGALO

PAQ. C/6

Material: Cartoncillo

Mod. 5762

Mod. 5422

Mod. 5424

Mod. 4550

Mod. 4447

Mod. 4445

Mod. 5253

Mod. 5269

Mod. 4827

Mod. 5436

Mod. 4562

Mod. 5446

Mod. 4703

Mod. 5444

Mod. 5261

Mod. 5426

Mod. 5042

Mod. 5265

Mod. 5587

Mod. 3736

Mod. 1980

Mod. 3900

Mod. 5257

Mod. 5259

SUB. 845 GDE. / 846 MED. / 847 CH. BOLSA PARA REGALO

PAQ. C/6

Material: Cartoncillo

Mod. 4556

Mod. 4823

Mod. 4430

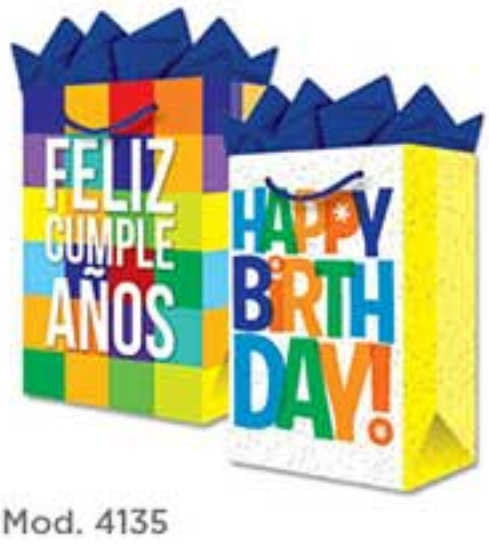

Mod. 4135

Mod. 4137

Mod. 5718

Mod. 5712

Mod. 5763

Mod. 5076

NEÓN Mod. 5938

NEÓN Mod. 5701

Mod. 5907

Mod. 4944

Mod. 5519

Mod. 4982

Mod. 1254

Mod. 4560

Mod. 5601

Mod. 5794

Mod. 5531

Mod. 5793

Mod. 5527

Mod. 5788

Mod. 5787

SUB. 845 GDE. / 846 MED. / 847 CH. BOLSA PARA REGALO

PAQ. C/6

Material: Cartoncillo

Mod. 4962

Mod. 4974

Mod. 5530

Mod. 4515

Mod. 5535

Mod. 5791

Mod. 5525

Mod. 5759

Mod. 5941

Mod. 5797

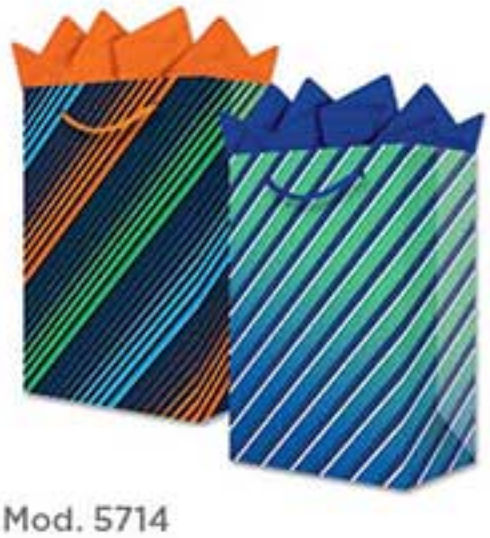

Mod. 5714

Mod. 4910

Mod. 4475

Mod. 4906

Mod. 5733

Mod. 5732

Mod. 5487

Mod. 5467

Mod. 5739

Mod. 5742

Mod. 5741

Mod. 5909

Mod. 5072

SUB. 845 GDE. / 846 MED. / 847 CH. BOLSA PARA REGALO

PAQ. C/6

Material: Cartoncillo

Mod. 5863

Mod. 5867

Mod. 5926

Mod. 5927

Mod. 5898

Mod. 5899

Mod. 5711

Mod. 4558

Mod. 4001

Mod. 5887
*Un diseño por paquete

Mod. 5886
*Un diseño por paquete

Mod. 5876
*Un diseño por paquete

Mod. 5877
*Un diseño por paquete

Mod. 1641
*Un diseño por paquete

NEÓN Mod. 4406
*Un diseño por paquete

NEÓN Mod. 5517
*Un diseño por paquete

SUB. 878 GDE. / 879 MED. / 880 CH. BOLSA PARA REGALO CON APLICACIÓN

PAQ. C/6

Material: Cartoncillo

GLITTER Mod. 460

GLITTER Mod. 468

GLITTER Mod. 487

GLITTER Mod. 461

FOIL Mod. 469

GLITTER Mod. 463

SUB. 878 GDE. / 879 MED. / 880 CH. BOLSA PARA REGALO CON APLICACIÓN

PAQ. C/6

Material: Cartoncillo

GLITTER Mod. 484

FOIL Mod. 462

GLITTER Mod. 485

FOIL Mod. 370

FOIL Mod. 435

FOIL Mod. 509

FOIL Mod. 470

GLITTER Mod. 467

FOIL Mod. 438

FOIL Mod. 300

FOIL Mod. 362

FOIL Mod. 358

FOIL Mod. 191

FOIL Mod. 491

FOIL Mod. 495

FOIL Mod. 354

FOIL Mod. 424

SUB. 878 GDE. / 879 MED. / 880 CH. BOLSA PARA REGALO CON APLICACIÓN

PAQ. C/6

Material: Cartoncillo

GLITTER Mod. 288

GLITTER Mod. 350

GLITTER Mod. 422

GLITTER Mod. 338

FOIL Mod. 475

GLITTER Mod. 412

GLITTER Mod. 476

GLITTER Mod. 480

FOIL Mod. 507

GLITTER Mod. 464

GLITTER Mod. 486

FOIL Mod. 466

SUB. 844 BOLSA JUMBO
PAQ. C/6
Material: Cartoncillo

Mod. 4833

Mod. 3796

Mod. 5590

Mod. 5764

Mod. 5911

Mod. 5719

Mod. 4550

Mod. 5943

Mod. 5059

Mod. 5451

SUB. 844 BOLSA JUMBO
PAQ. C/6
Material: Cartoncillo

Mod. 5450

Mod. 4837

Mod. 4444

Mod. 5057

Mod. 5448

Mod. 5765

Mod. 5942

Mod. 3998

Mod. 4554

Mod. 5910

Mod. 5592

Mod. 1254

Mod. 5449

Mod. 2344

Mod. 5803

Mod. 5548

Mod. 4575

Mod. 5806

Mod. 4570

Mod. 5804

Mod. 4443

SUB. 844 BOLSA JUMBO
PAQ. C/6
Material: Cartoncillo

Mod. 5752

Mod. 4923

Mod. 5745

Mod. 5743

Mod. 5768

Mod. 5878

Mod. 5879

Mod. 5880

Mod. 4191

Mod. 4708

SUB. 816 BOLSA MINI
PAQ. C/12
Material: Cartoncillo

Mod. 317

Mod. 303

Mod. 270

Mod. 327

Mod. 343

Mod. 360

Mod. 189

Mod. 342

Mod. 271

Mod. 371

SUB. 835 BOLSA CHIC
PAQ. C/6
Material: Cartoncillo

Mod. 32

Mod. 30

Mod. 39

Mod. 37

Mod. 35

Mod. 34

Mod. 48

SUB. 886 GDE. / 887 MED. / 888 CH. BOLSA BOND
PAQ. C/6
Material: Papel Bond

Mod. 324

Mod. 326

Mod. 400

Mod. 420

Mod. 330

Mod. 402

Mod. 428

Mod. 423

Mod. 401

Mod. 421

Mod. 430

Mod. 431

Mod. 447

Mod. 346

Mod. 445

SUB. 886 GDE. / 887 MED. / 888 CH. BOLSA BOND

PAQ. C/6

Material: Papel Bond

Mod. 443

Mod. 444

Mod. 422

Mod. 217

Mod. 245

Mod. 247

Mod. 397

Mod. 398

Mod. 407

Mod. 408

Mod. 417

Mod. 418

Mod. 416

Mod. 395

Mod. 396

Mod. 415

Mod. 426
*Un diseño por paquete

SUB. 886 GDE. / 887 MED. / 888 CH. BOLSA BOND

PAQ. C/6

Material: Papel Bond

Mod. 152

Mod. 457

Mod. 455

Mod. 452

Mod. 414

Mod. 451

Mod. 459

Mod. 460

Mod. 33

Mod. 510

Mod. 453

Mod. 456

Mod. 6

Mod. 509

Mod. 449

SUB. 895 GDE. / 896 MED. BOLSA KRAFT

PAQ. C/6

Material: Papel Kraft

Mod. 92

Mod. 184

Mod. 88

Mod. 191

Mod. 192

Mod. 218

Mod. 219

Mod. 97

Mod. 210

Mod. 170

Mod. 186

SUB. 895 GDE. / 896 MED. BOLSA KRAFT

PAQ. C/6

Material: Papel Kraft

Mod. 168

Mod. 176

Mod. 187

Mod. 188

Mod. 169

Mod. 180

Mod. 189

Mod. 190

Mod. 135

Mod. 133

Mod. 165

Mod. 197

Mod. 185

Mod. 163

Mod. 216
*Un diseño por paquete

Mod. 164
*Un diseño por paquete

Mod. 215
*Un diseño por paquete

Mod. 10
*Un diseño por paquete

Mod. 217
*Un diseño por paquete

Mod. 214
*Un diseño por paquete

Mod. 63
*Un diseño por paquete

Mod. 183
*Un diseño por paquete

Mod. 195
*Un diseño por paquete

Mod. 9
*Un diseño por paquete

Mod. 17
*Un diseño por paquete

SUB. 843 JUM. / 842 GDE. BOLSA BOUTIQUE

PAQ. C/6

Material: Cartoncillo

Mod. 5453

Mod. 5597

Mod. 4843

Mod. 5065

Mod. 5286

Mod. 5595

Mod. 4840

Mod. 4839

Mod. 4996

Mod. 4995

SUB. 836 BOLSA PARA VINO
PAQ. C/6
Material: Cartoncillo

Mod. 9

Mod. 11

Mod. 19

Mod. 15

Mod. 16

SUB. 1025 TARJETITAS CON FOIL
PAQ. C/6, C/12
Material: Cartoncillo

Mod. 6

Mod. 7

SUB. 858 MED. / 859 CH. CAJA ALMOHADILLA
PAQ. C/6
Medida: CH. - 15 cm x 20.5 cm x 6 cm / MED. - 23.5 cm x 27.5 cm x 6.2 cm
Material: Cartoncillo

Mod. 16

Mod. 13

Mod. 14

Mod. 19

Mod. 18

Mod. 17

CAJA ARMADA
PAQ. C/24
Material: Cartoncillo

SUB. 505 CH

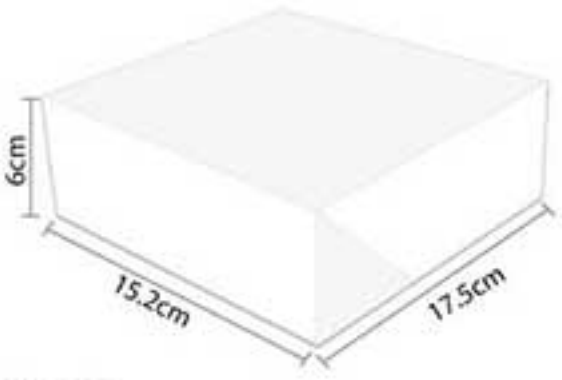

SUB. 506 MED

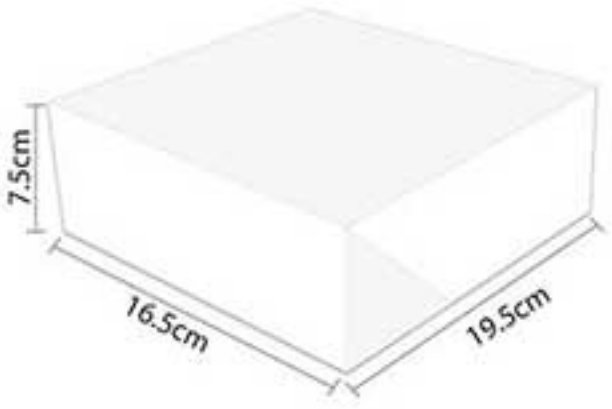

SUB. 507 GDE

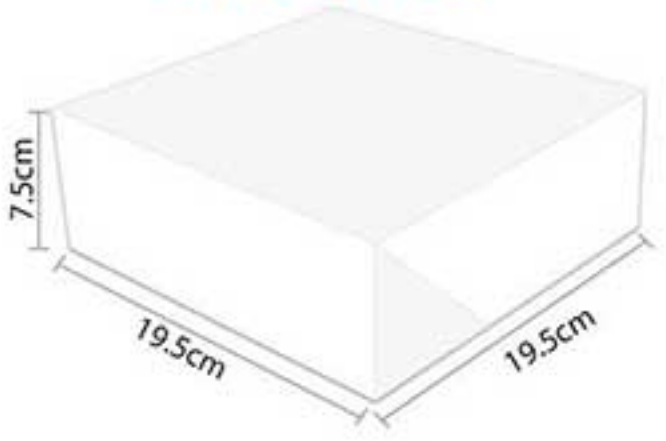

Mod. 1

Mod. 6

Mod. 7

Mod. 2

Mod. 3

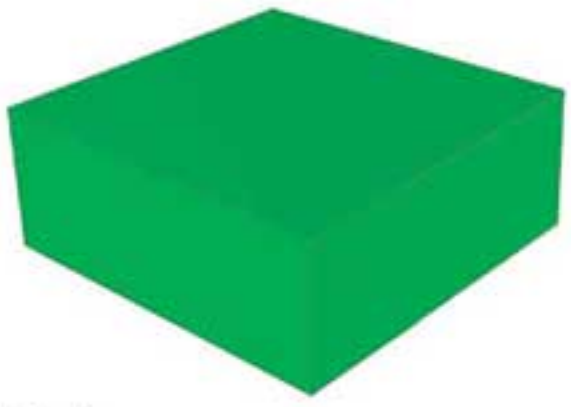

Mod. 8

Mod. 5

Mod. 4

SUB. 508 LUNCH BOX
PAQ. C/24
Material: Cartoncillo y Acetato

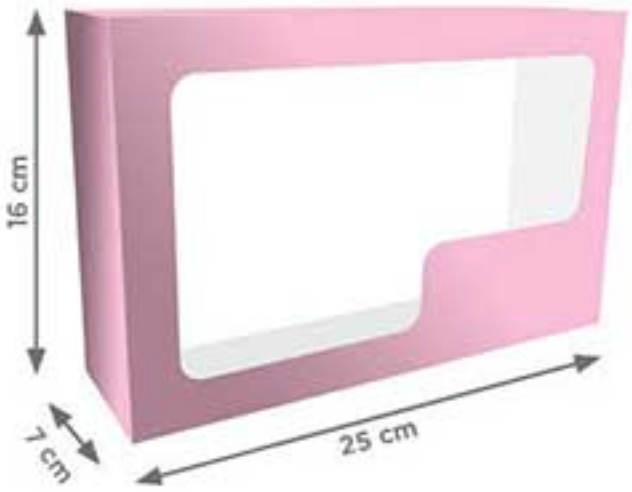

Mod. 7

Mod. 11

Mod. 9

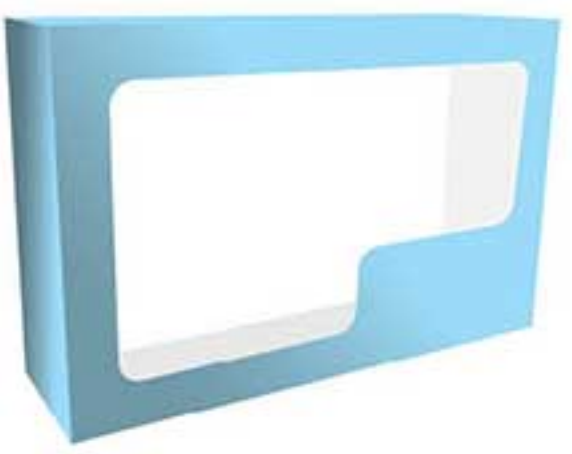

Mod. 6

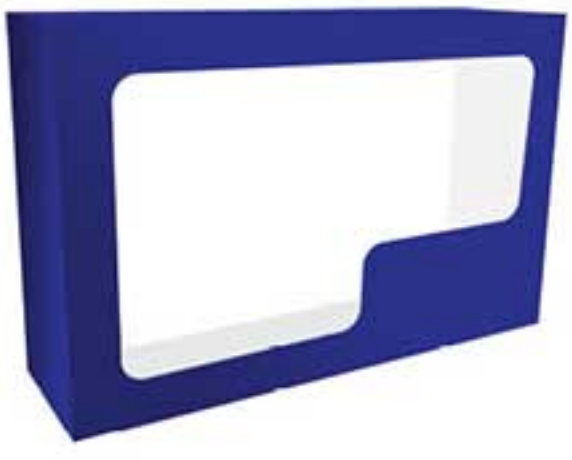

Mod. 10

Mod. 8

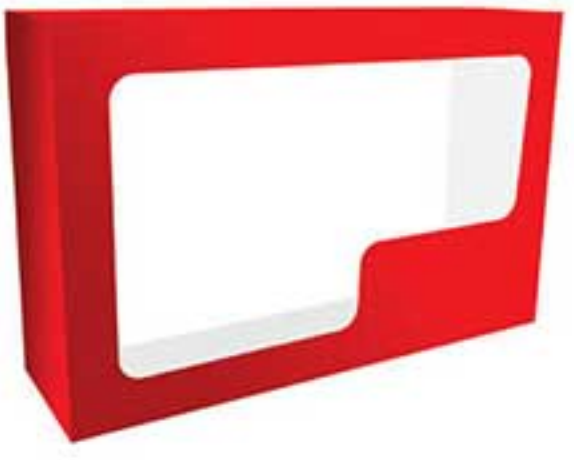

Mod. 12

MEDIDAS

BOLSAS

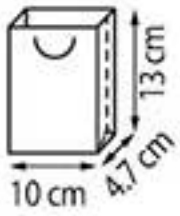

816 Mini

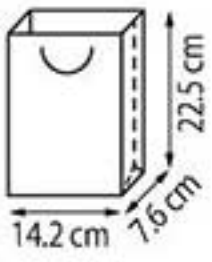

847 Chica

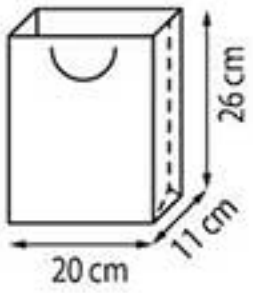

846 Mediana
896 Mediana

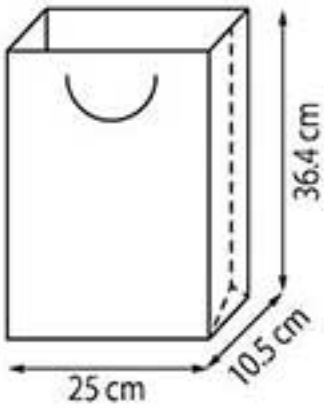

845 Grande
895 Grande

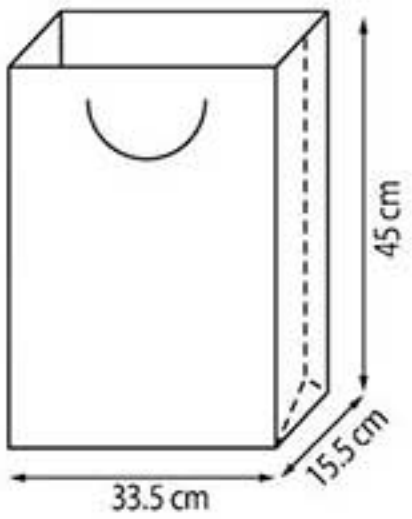

844 Jumbo

BOLSA BOND

888 Chica

887 Mediana

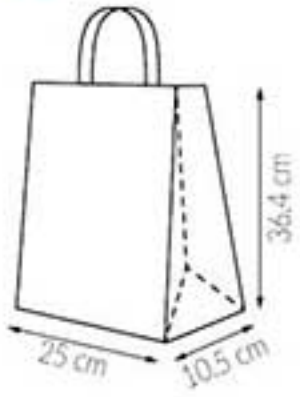

886 Grande

BOLSA BOUTIQUE

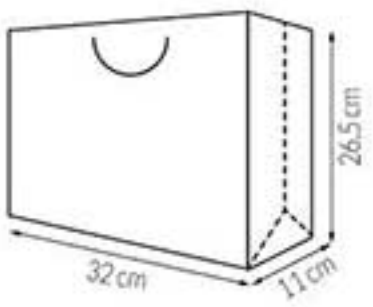

842 Grande

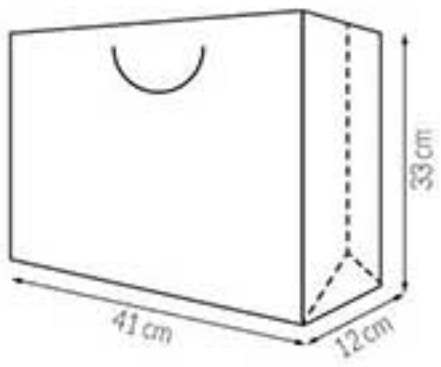

843 Jumbo

BOLSA VINO

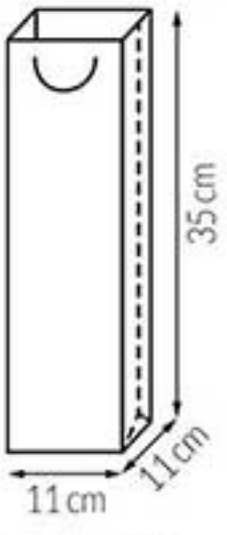

836 Bolsa Vino

CAJA ALMOHADILLA

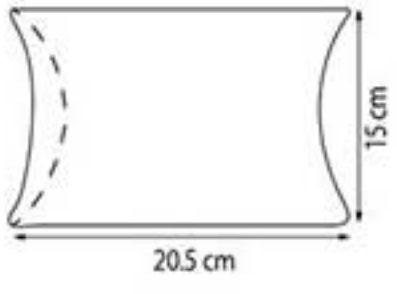

859 Chica

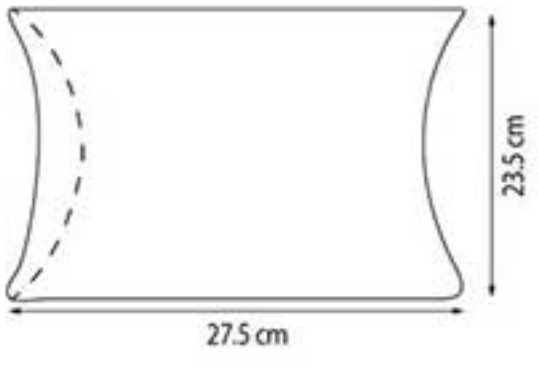

858 Mediana

granmark®

¡UN MUNDO DE COLOR!

SER UNA GRAN COMPAÑIA, PERDURABLE, FORMADA POR GRANDES PERSONAS CON GRANDES RESULTADOS

Av. Stiva 211 Parque Industrial Barragán, San Nicolás de los Garza N.L. México C.P 66422
Tel. +52(81) 8158-5200 www.granmark.com